Document : ABS0319/A
Date : 22/10/2025

23201750

#smartconnection

NOTICE / INSTRUCTIONS

L.I.N.X WTC2.

Patching closure 48 connectors
Brassage 48 connecteurs

www.aginode.net

aginode

UTILISATION DE LA LINX WTC2 BRASSAGE
USE OF PATCHING LINX WTC2

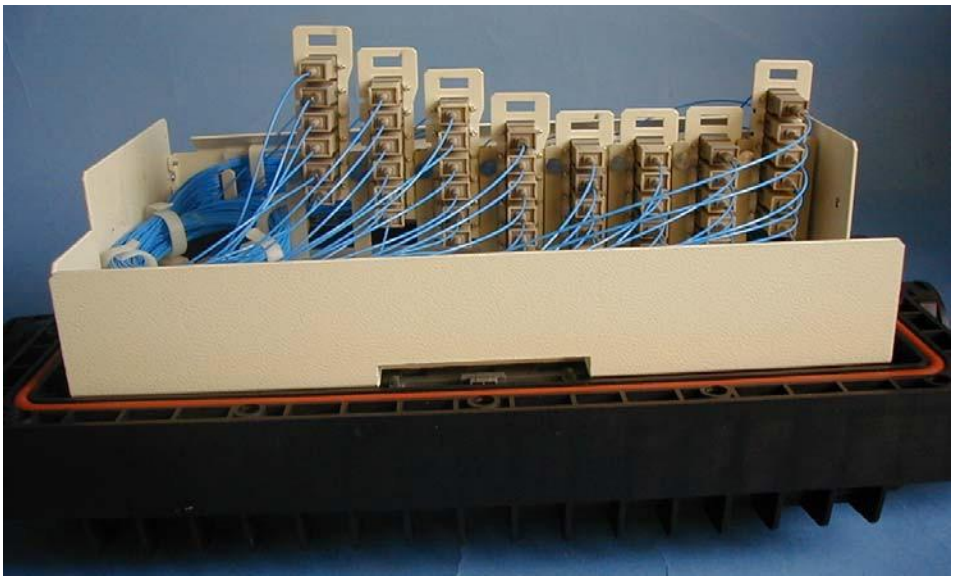

Pour accéder aux connecteurs situés en bas,
Déverrouiller les supports connecteurs comme indiqué sur la figure ci-dessous,
Reverrouiller après chaque intervention
Access to connectors at the bottom by,
Unlocking of connectors supports as figure hereunder,
Lock again after each intervening

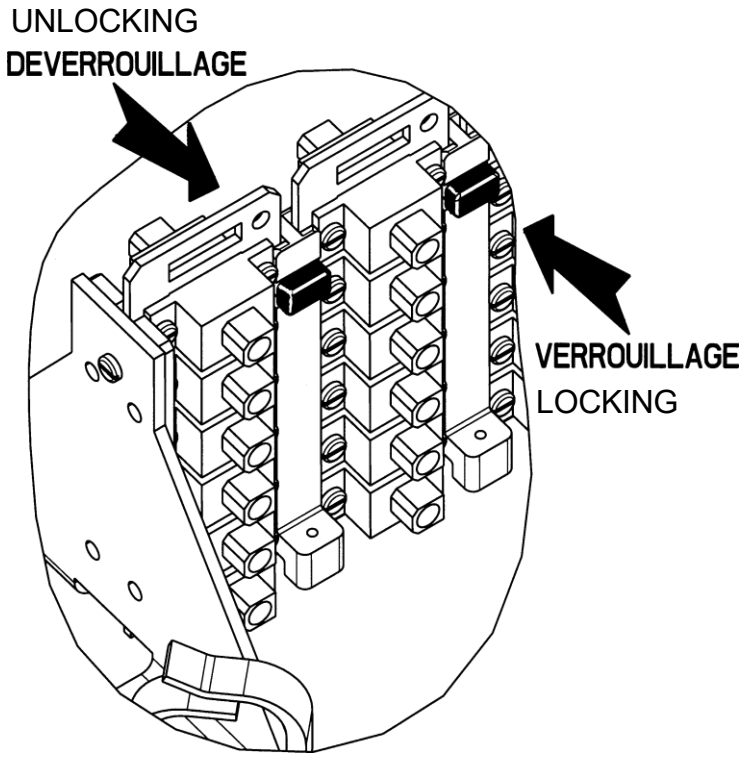

Pour intervenir uniquement sur une rangée de connecteurs,
Actionner uniquement le verrou situé du même côté que le repère visuel
Before an intervening on a connectors row,
Set only the lock in the same side, as the visual orientation

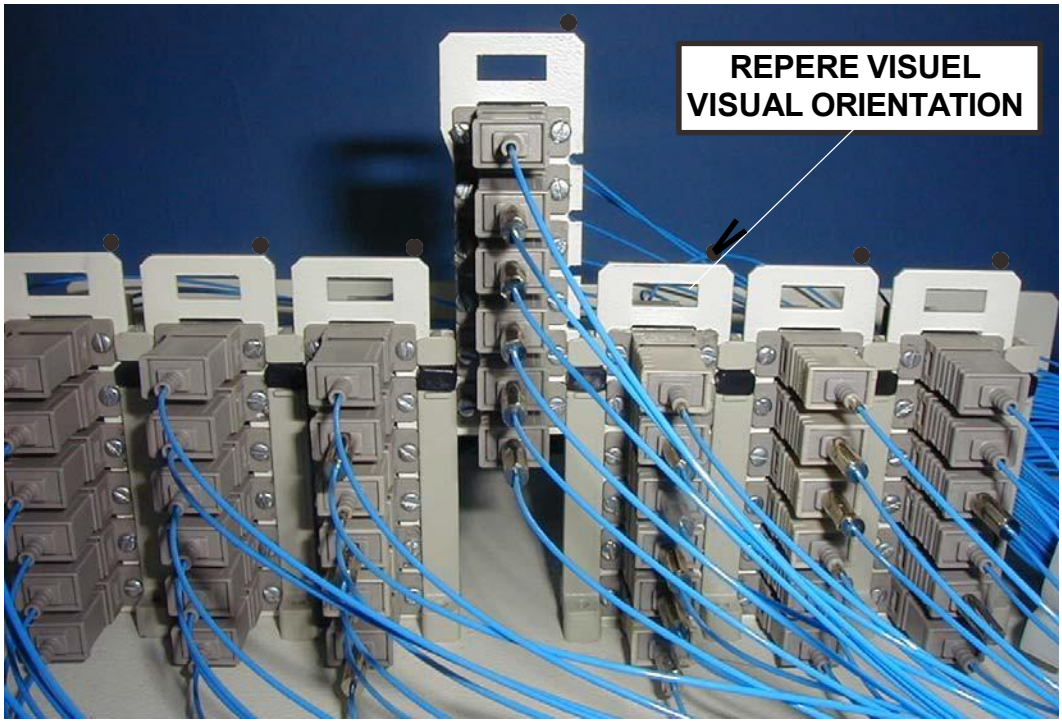

Après chaque manoeuvre, penser à bien verrouiller les supports connecteurs
After each intervening, lock again correctly the connectors supports

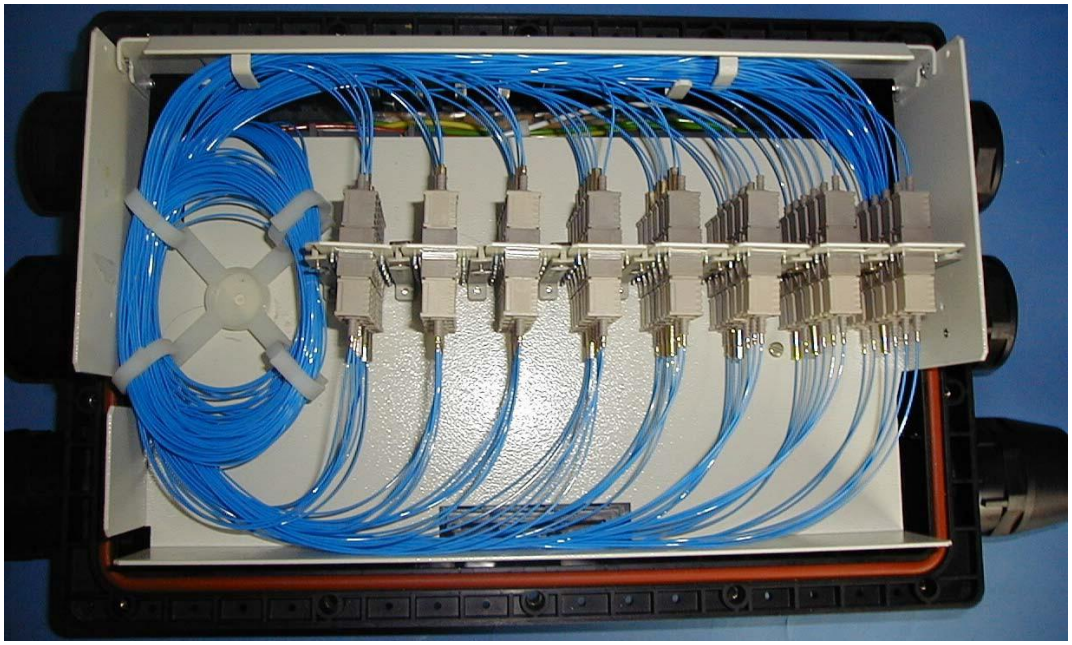

PREPARATION DES PIGTAILS
PIGTAILS PREPARING

LES MANCHONS NE DOIVENT PAS ETRE MONTES
SLEEVES SHOULD NOT BE MOUNTED

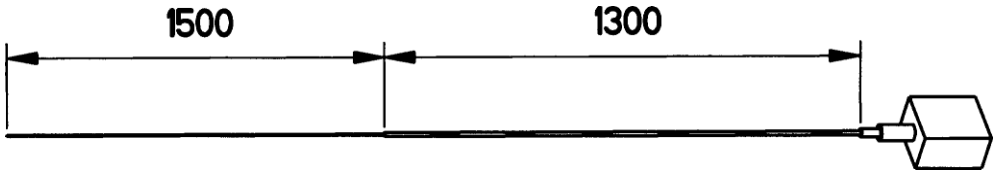

MONTAGE DES EMBASES
BASEBOARD MOUNTING

MONTAGE A
MOUNTING A

A REALISER UNIQUEMENT
SUR UN MODULE

TO REALIZE ONLY ON
A MODULE

FROM A

MONTAGE B SYMETRIQUE DE A
MOUNTING B SYMMETRICAL

A REALISER SUR TOUS
LES AUTRES MODULES

TO REALIZE ON EACH OTHER
MODULE

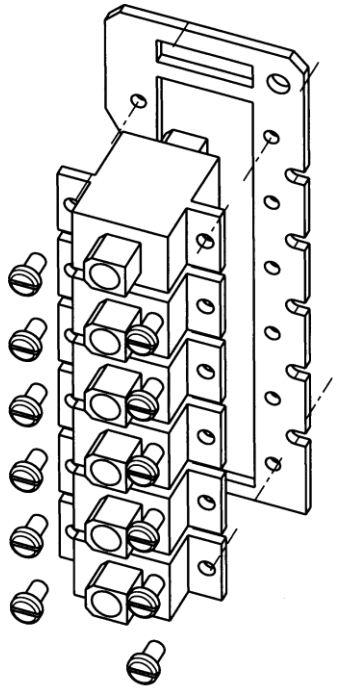

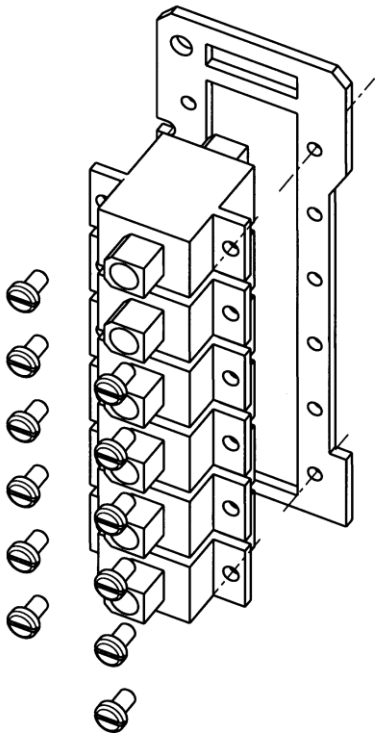

MONTAGE SUR L'ORGANISEUR
ORGANIZER MOUNTING

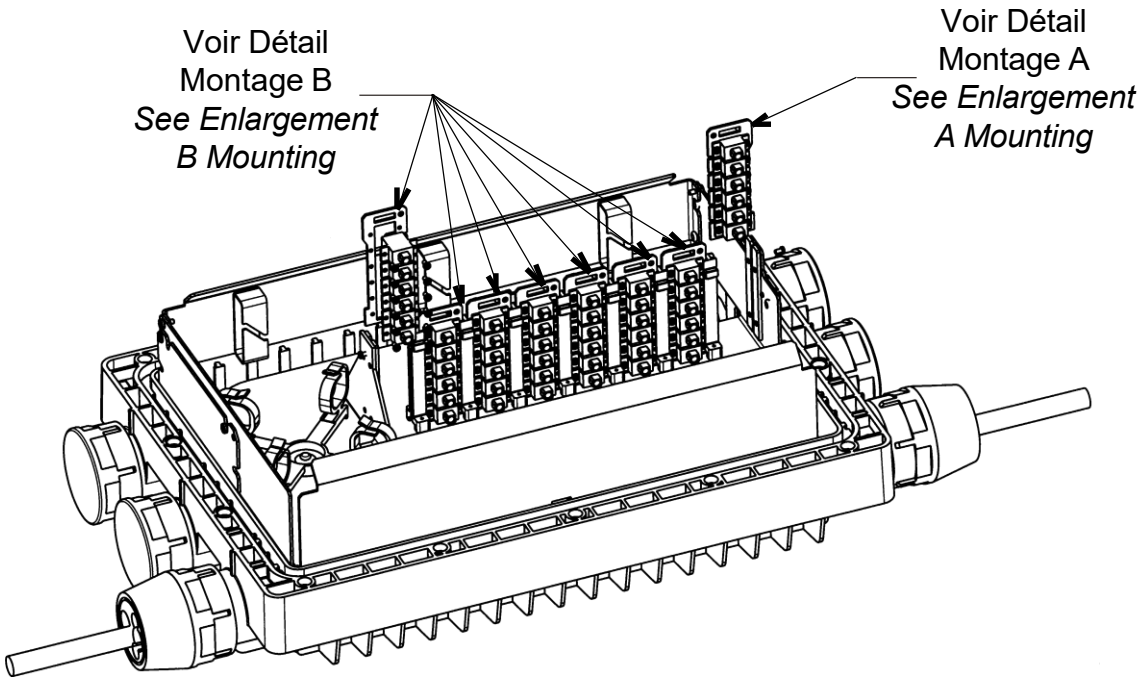

Desserrer les 2 vis Rep. A
Introduire les modules dans les glissières
Resserrer les vis Rep. A
Untighten 2 screws Rep. A
Insert modules into slide bar
Tighten screws Rep. A

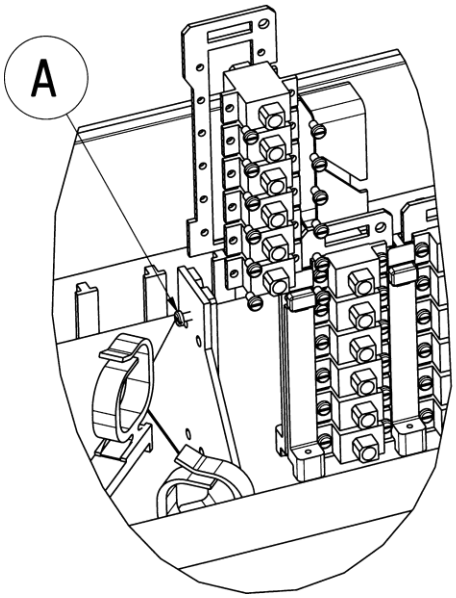

Détail Montage B
Enlargement B Mounting

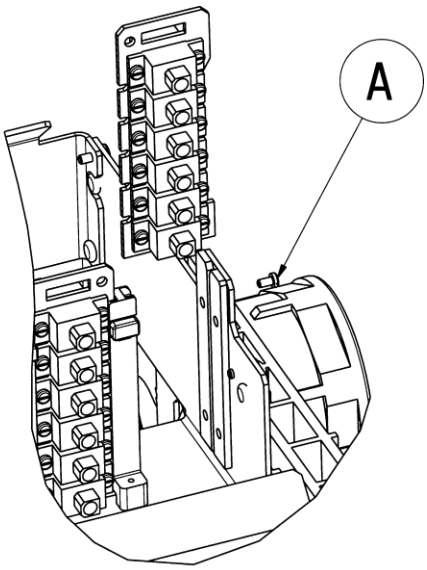

Détail Montage A
Enlargement A Mounting

MONTAGE DES JOINTS POUR LES CABLES
ASSEMBLY OF SEALS ON TO THE CABLES

Choisir le joint à utiliser suivant le diamètre du ou des câble(s) :
Take the seal to use, according to the cable's diameter, i.e. :

1 câble suivant le Ø marqué sur le joint 2 câbles de 8 à 13 mm Ø 3 câbles de 5 à 8 mm Ø
1 cable in accordance with Ø on seal 2 cables of 8 to13 mm Ø 3 cables of 5 to 8 mm Ø

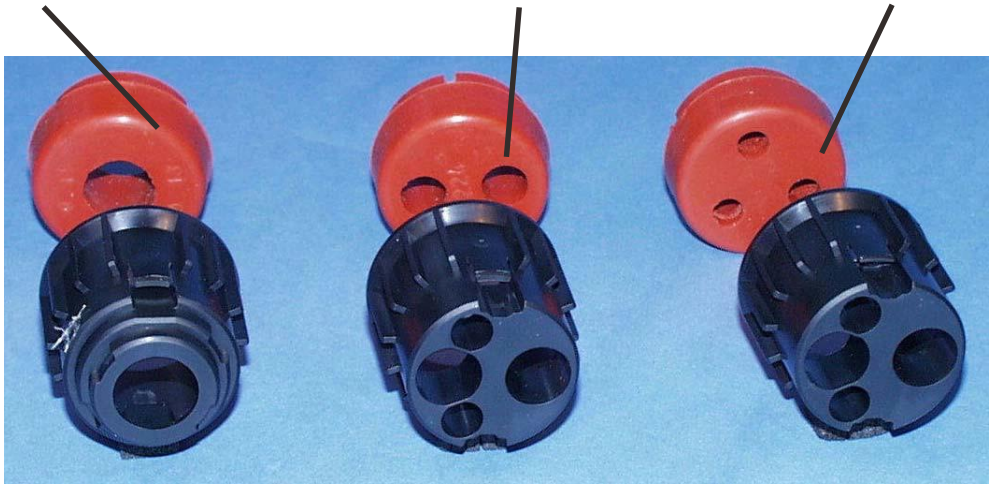

Couper l'extrémité du guide câble avec une scie, pour le passage d'un câble de diamètre supérieur à 17 mm.
Cut the extremity of the cable guide with a sew, for the laying of a > Ø 17 mm (O.D.0.669 in)

Couper ici pour les câble de 17 à 23 mm de diam.
Cut here for cables from 17 to 23 mm diam. (O.D. 0.669 to 0.905 in)

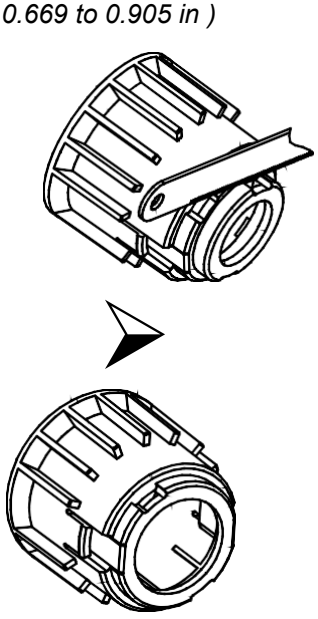

Couper ici pour les câble de 23 à 27 mm de diam.
Cut here for cables from 23 to 27 mm diam. (O.D. 0.905 to 0.944 in)

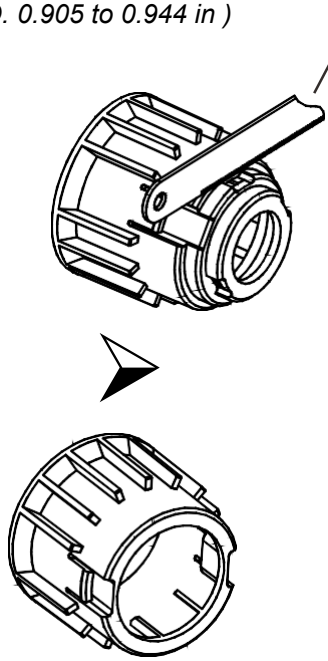



Enduire de graisse silicone la partie (F) du guide câble avant de l'encliqueter dans l'écrou.
Put silicone grease on to the cable guide side (F) before locking in the nut.



Placer le câble dans le guide câble et dans le joint
Insert the cable into the cable guide and the seal

Enfiler le câble dans le guide câble et dans le joint et positionner un ou des obturateur(s) dans le ou les trous non utilisés.



Obturateur pour joint 2 câbles
Obturator for 2 cables seal

Obturateur pour joint 3 câbles
Obturator for 3 cables seal

Insert the cable into the cable-guide and the seal. Position one or several obturators into the unused holes.

Préparation des câbles
Preparation of the cables

Câble à jonc
Loose slotted core

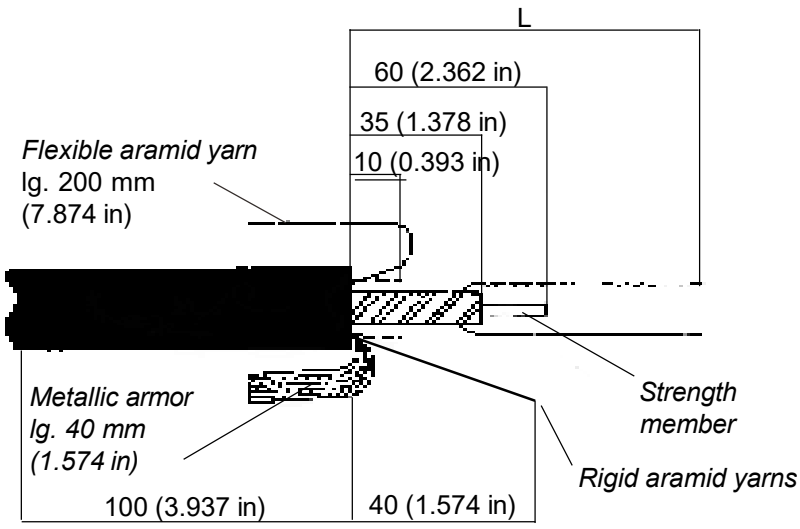

Câble à tube pour câblage
avec fibres nues ou retubées
Tube cable for cabling
with open wire fibres or re-tubed
fibres

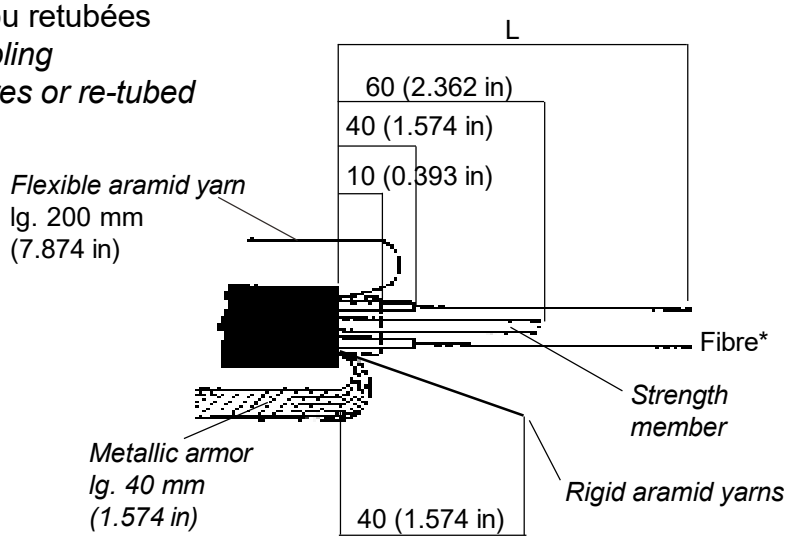

Câble à tube
Tube cable

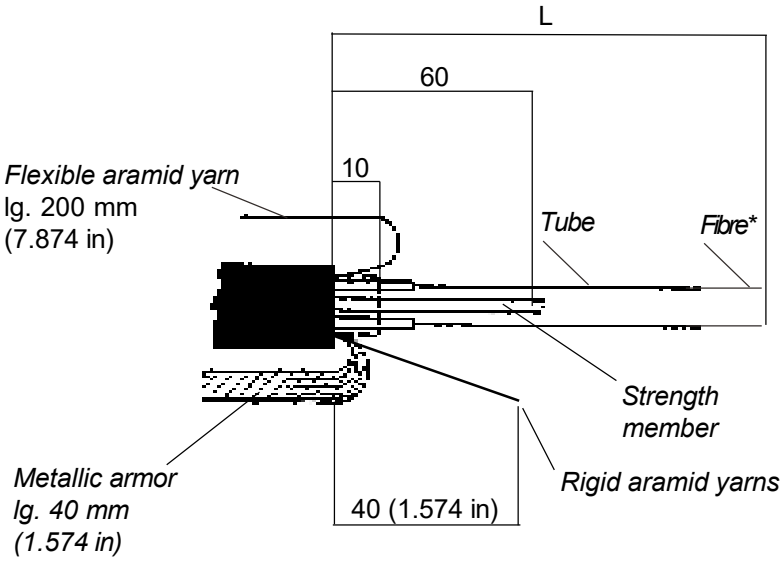

*Ne dénuder les fibres des tubes qu'après l'installation du câble dans la WTC.
Strip fibers of tubes after the installation of the cable in the closure.

La longueur L dépend de la tubulure utilisée pour l'entrée du câble
Length L depends on the tubulure used for the cable entrance

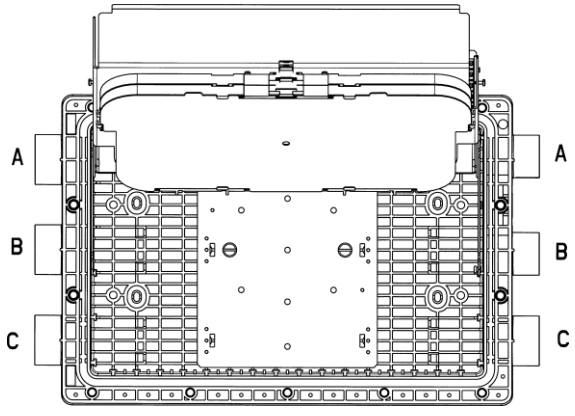

	L
A	**2200 mm (86.614 in)**
B	**2200 mm (86.614 in)**
C	**1800 mm (70.366 in)**

Attention : la gaine du câble ne doit présenter ni rayure profonde ni coupure sur une longueur de 100 mm.
Care the cable sheath must be without deep groove or cutting on 100 mm length.
Montage des câbles sur le dispositif de fixation
Assembly of cables on the cable clamp

Enfiler le porteur dans le passage central du support câble sous l'étrier et serrer fortement la vis de blocage avec la clé six pans mâle fournie
Insert the strength member into the central passage of the cable mounting under the

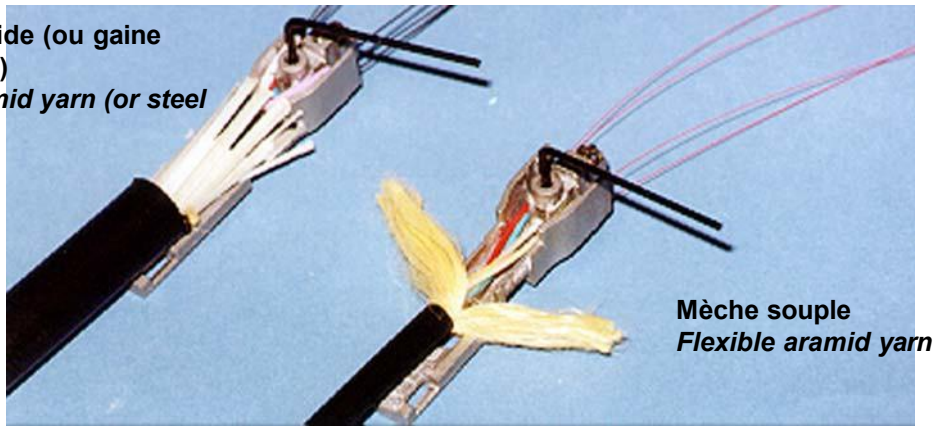

unbolt and screw strongly with hexagonal wrench provided

Passer les fibres latéralement de part et d'autre du passage central
Insert the optical fibers laterally either side of the central passage
Version avec fibres retubées
Re-tubing optical fibres version

Avec un cutter, couper les tubes à longueur :
- 800 mm pour dispositif fixé côté articulation organiseur
- 1200 mm pour dispositif fixé côté opposé articulation organiseur

With a cutter, cut the tubes at length :
- *800 mm (32. in) length for fixed cables side organizer hinge*

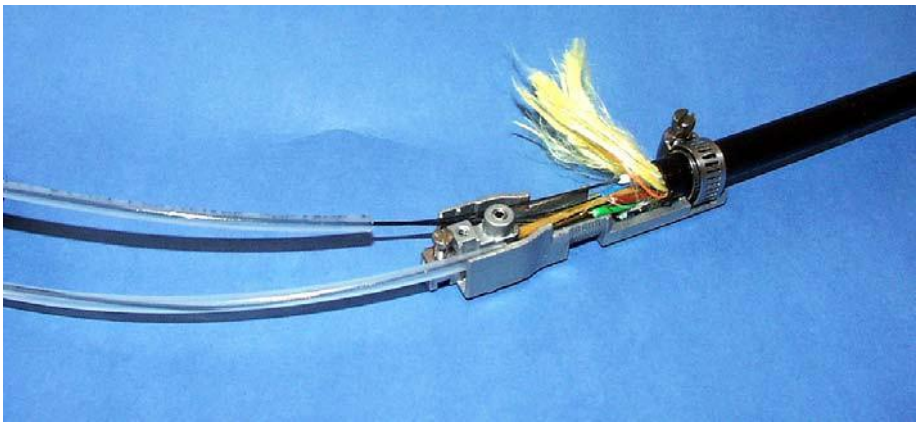

- *1200 mm (47. in) length for fixed cables at the opposite side organizer hinge*

Passer les fibres dans les tubes et enfoncer l'extrémité des tubes dans le dispositif
Run optical fibers through the tubes and insert the tubes end into the mechanism

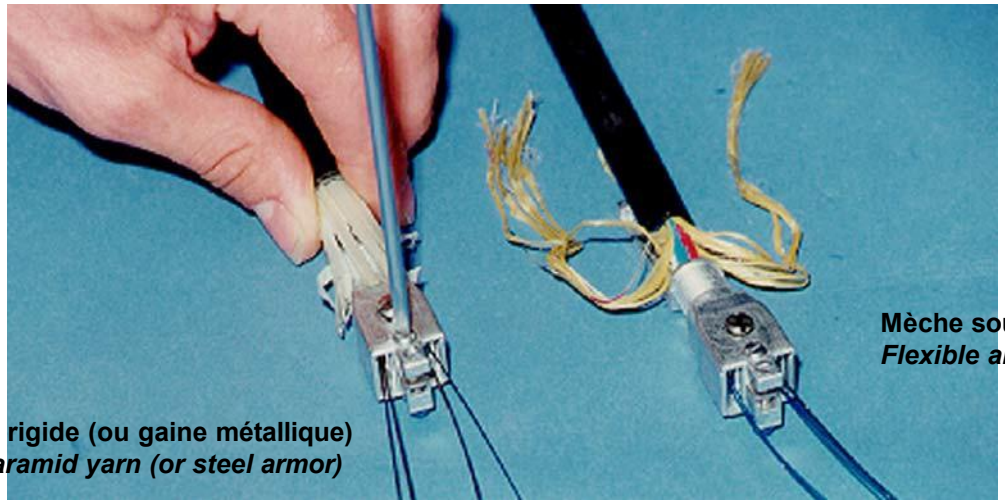

Visser le couvercle sur le corps
Screw the cover onto the casing

Amener les mèches ou la gaine métallique le long du dispositif de fixation de câble. Placer le grand collier (pour un diamètre 9 à 18 mm) par dessus l'ensemble au niveau du logement prévu dans le corps et le couvercle, la tête de vis du collier positionnée sur le côté du dispositif et serrer fortement. Dans le cas d'un câble à gaine métallique, la continuité électrique est assurée par le corps du dispositif et le châssis métallique du boîtier.

Position the aramid yarns either side of the clamp device. Position the large collar (for

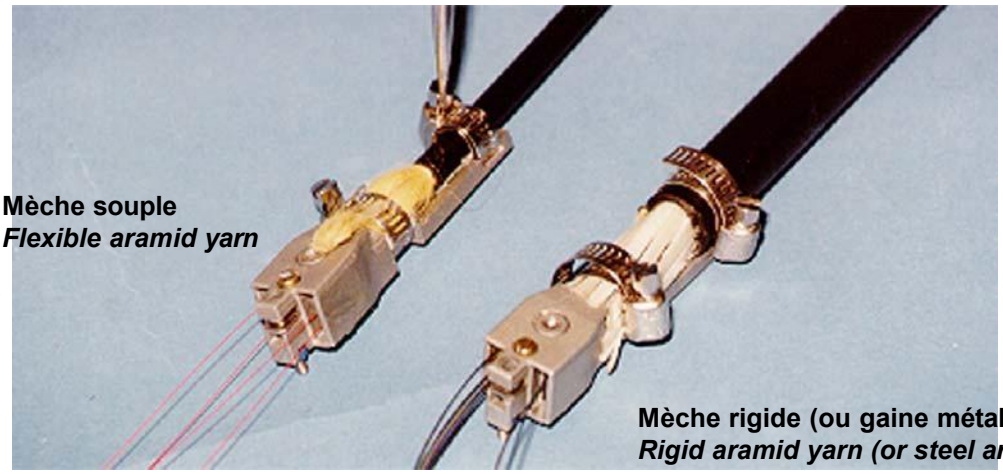

a diameter of 9 to 19 mm - 0.354 to 0.708 in) in the housing of the mounting and the cover, with the screw head positioned on the side, and screw on strongly. In the case of a steel armor, electrical continuity is assumed by the body of the clamp device and the chassis in the casing.
Enfiler le collier (petit collier pour câble de diamètre 5 à 8 mm et grand collier pour

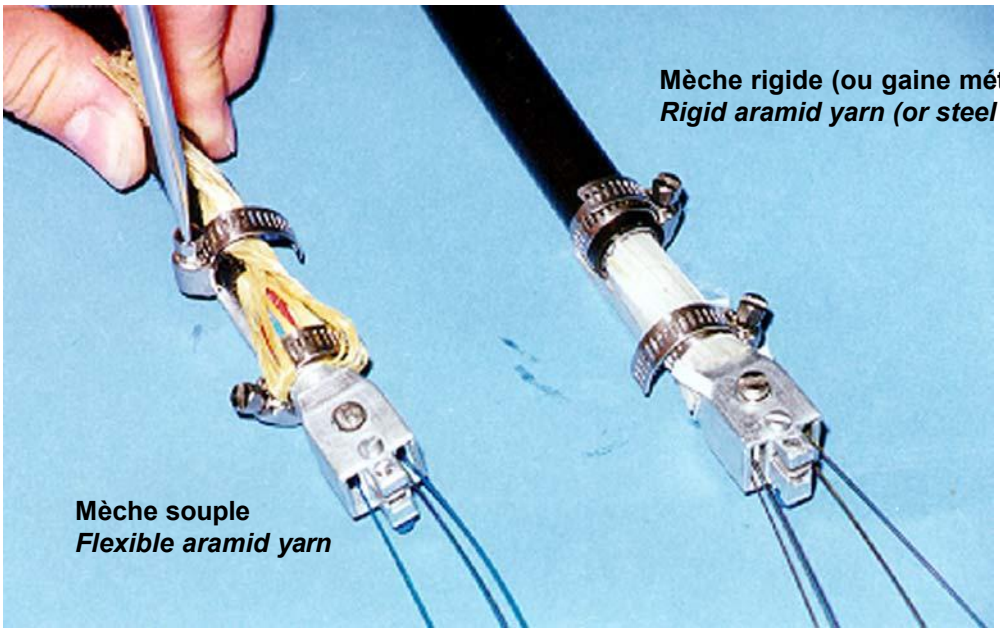

câble de 9 à 18 mm de diamètre dans les ouvertures prévues en bout du support et serrer fortement.
Insert the collar (small collar for cable of 5 to 8 mm - 0.196 to 0.315 in - diameter) in the openings provided at the end of the mounting and then screw on strongly.
Installation des câbles

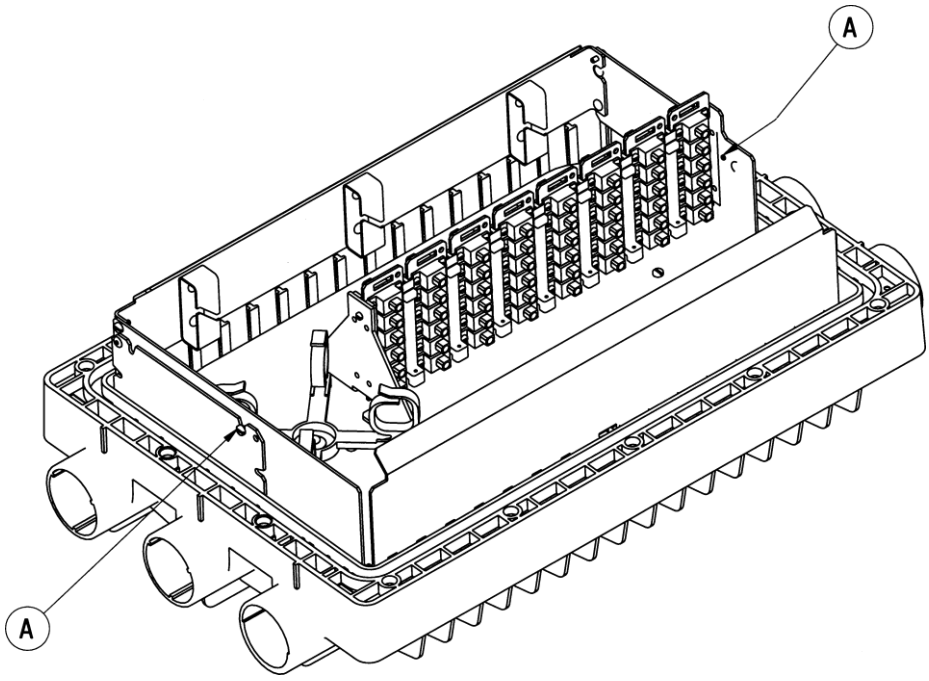

Installation of the cables

Ouvrir l'organiseur après avoir desserré les deux vis latérales Rep. A

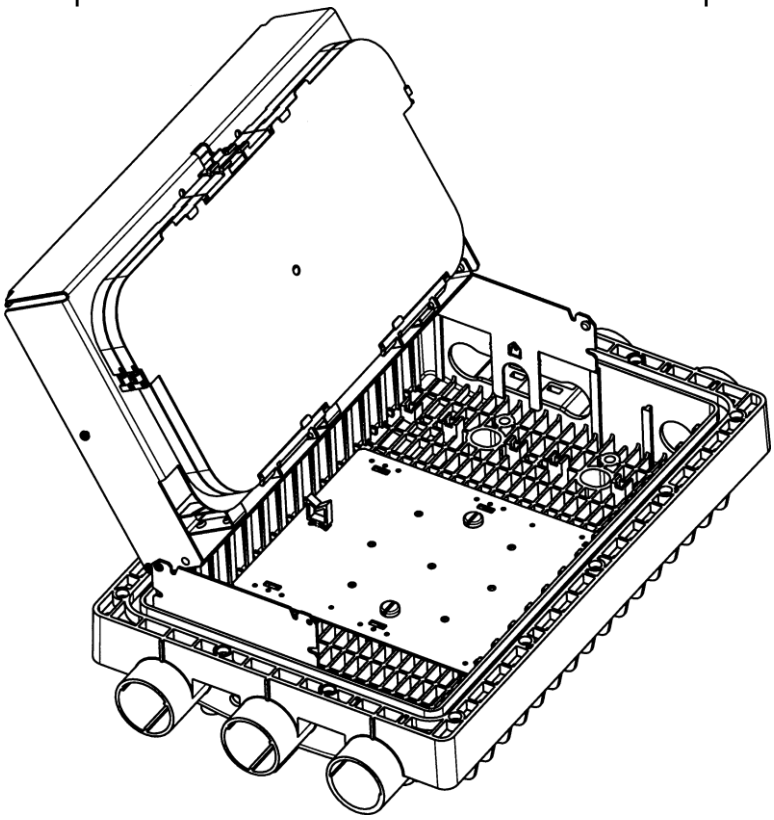

Open the organiser after unscrewing the two side screws Rep. A

Passer le câble dans la tubulure
Get the cable through the tubulure
Visser le dispositif de fixation de câble dans le boîtier suivant les dispositions ci-après :
Screw the cable clamp into the closure in accordance with the instructions below :

- Câble de diamètre 5 à 8 mm : visser les deux dispositifs de fixation de câble dans les écrous gauche et droite de la platine support d'une entrée de câble et visser l'entretoise avec un tournevis dans l'écrou central pour fixer le 3ème dispositif de fixation de câble.

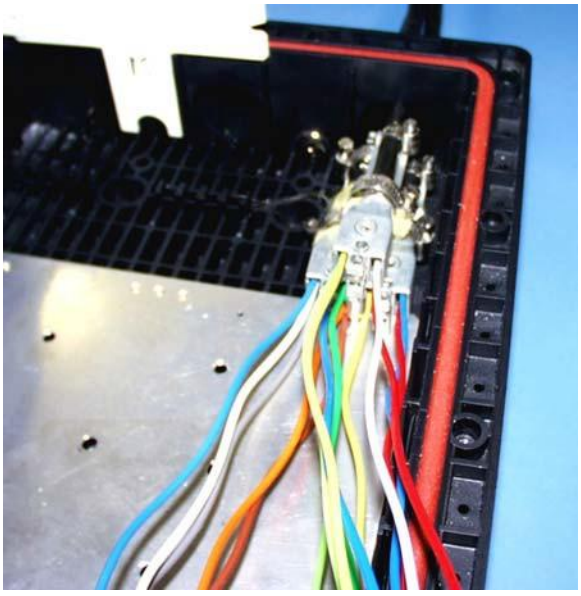

- *Cable of 5 to 8 mm (0.196 to 0.314) diameter : screw the two cable clamps into the left-hand and right-hand nuts of the mounting plate of one cable inlet, and then screw the brace into the central nut so as to secure the 3rd cable clamp.*

- Câble de 8 à 13 mm : visser les deux dispositifs de fixation de câble dans les



écrous gauche et droite de la platine support d'une entrée de câble.

- *Cable of 8 to 13 (0.314 to 0.511 in) mm diameter : screw the two cable clamps into the left-hand nuts of the mounting plate of one cable inlet.*
- Câble de diamètre 13 à 19 mm : visser le dispositif de fixation de câble dans l'écrou central de la platine support d'une entrée de câble.



- *Cable of 13 to 19 mm (0.511 to 0.748 in) diameter : screw the cable clamp into the central nut of the mounting plate for one cable inlet.*

Positionner le joint dans la tubulure d'entrée de câble
Position the seal in the cable inlet

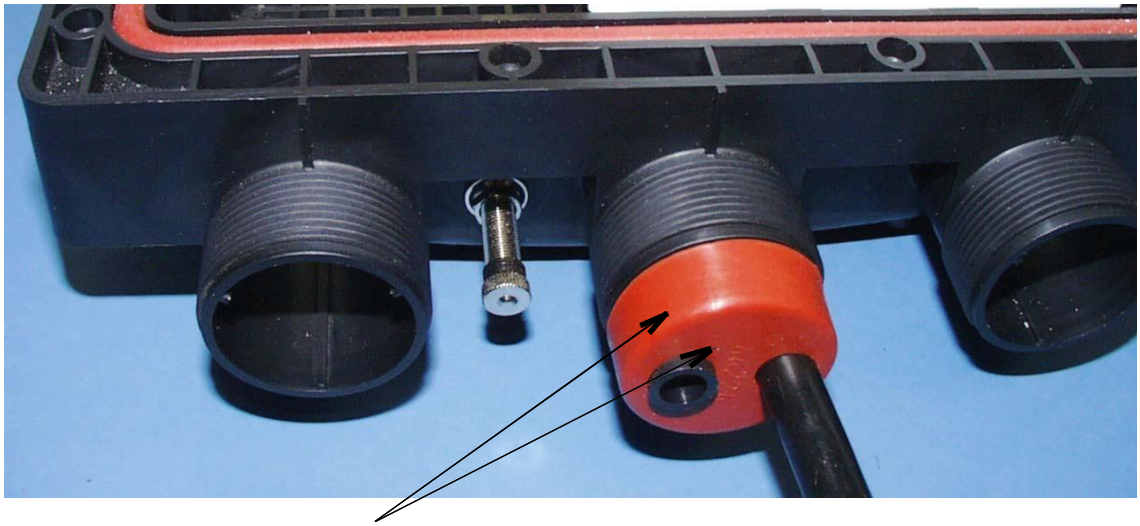

Enduire l'extrémité du joint et la surface cylindrique avec la graisse silicone fournie en tube
Coat the seal end and cylindrical area with silicone grease provided in a tube

Attention : la gaine du câble ne doit présenter ni rayure profonde ni coupure au niveau du passage de câble dans le joint.
Care : the cable sheath must be without deep groove or cutting through the seal.

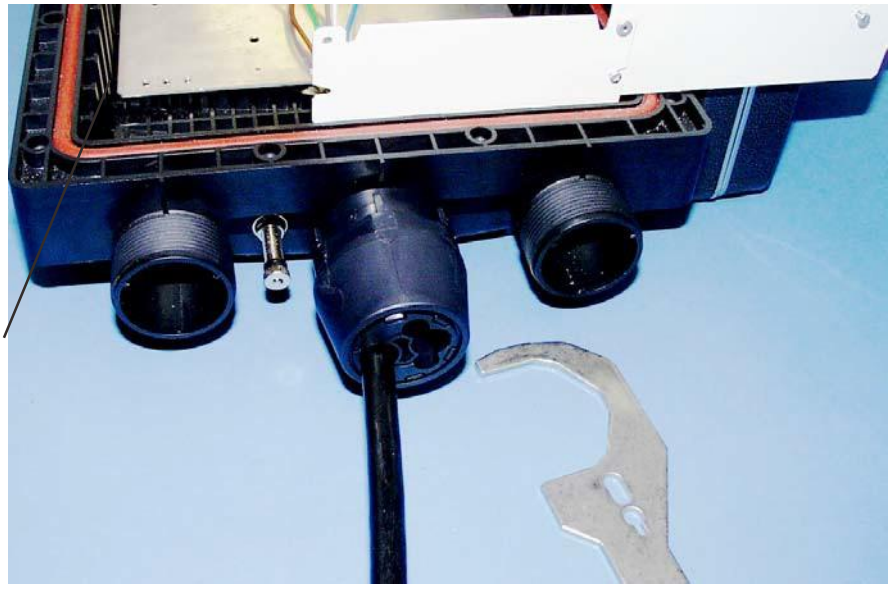

Butée
Thrust-block

Acheminement des tubes du câble vers la platine organiseur
Routing of the cable tubes towards the organiser plate

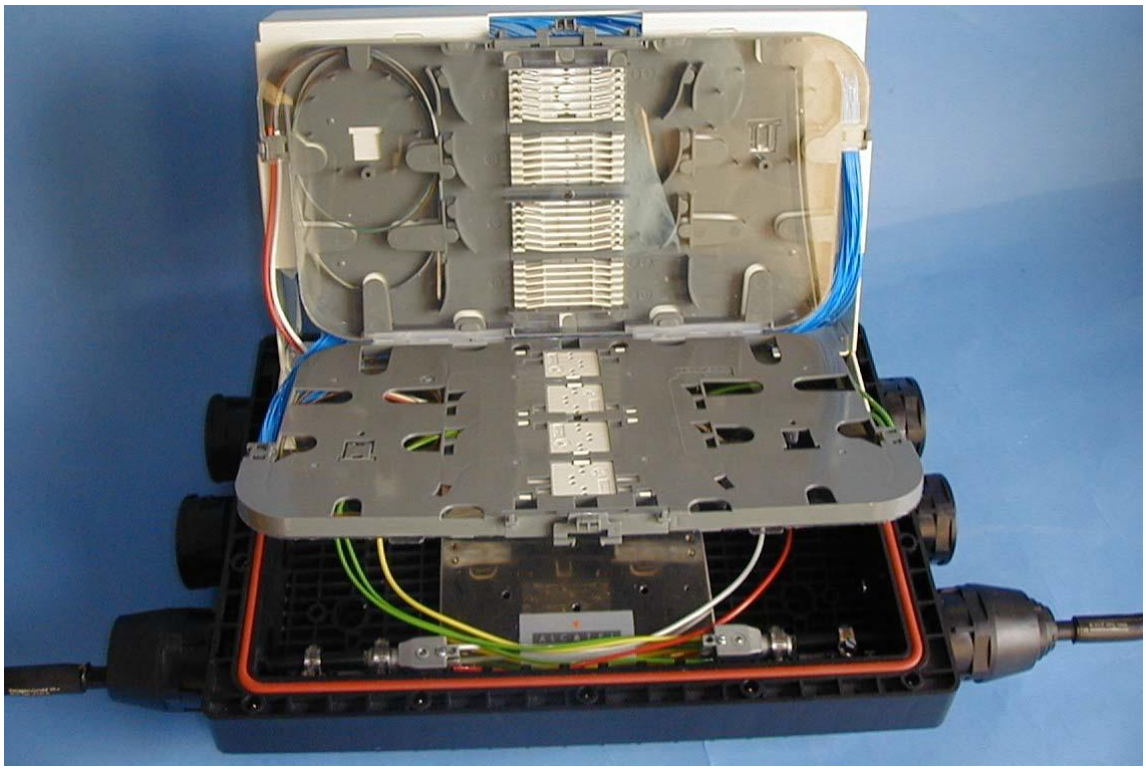

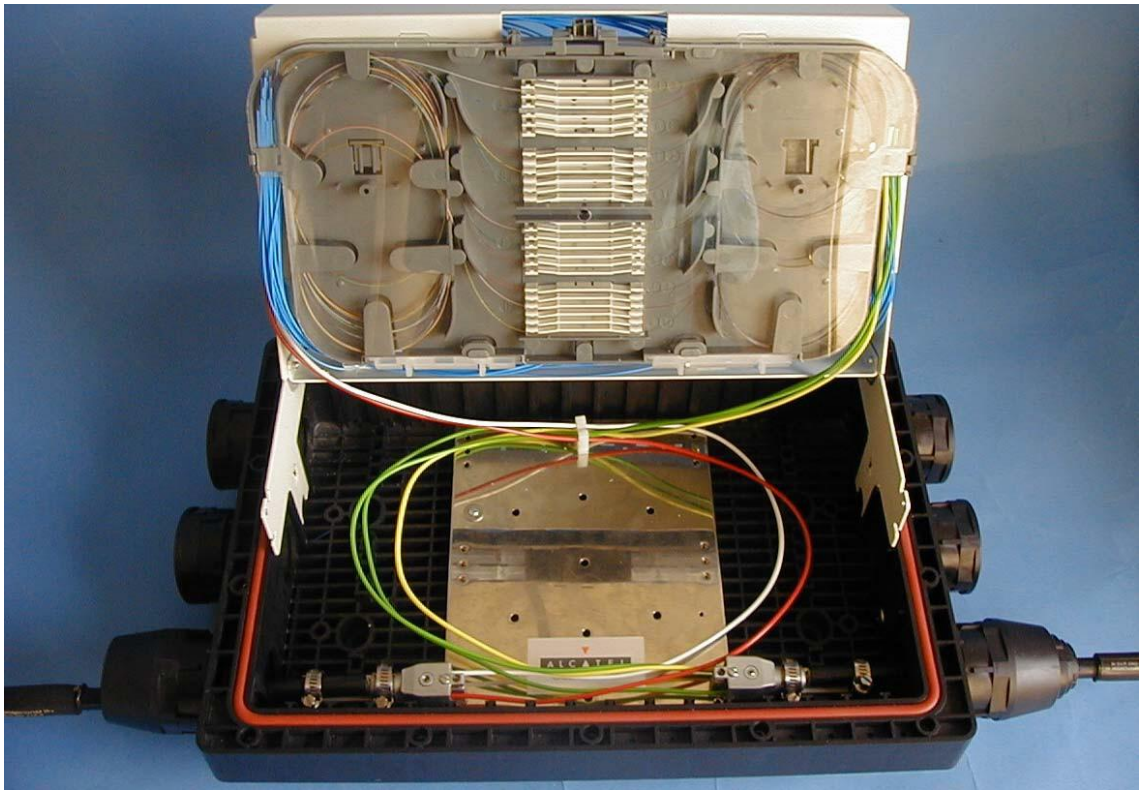

Acheminement des pigtails vers les cassettes de l'organiseur
Routing of pigtails up to the organiser splice tray

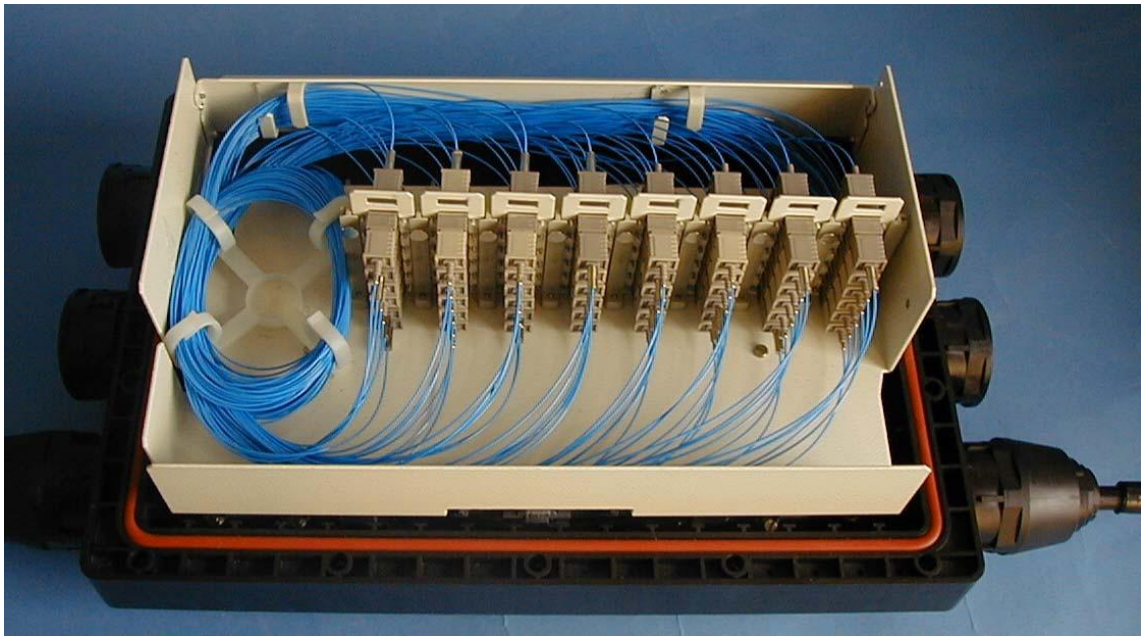

Lover l'excédent des pigtails dans les anneaux
Coil the excess length of pigtails into rings

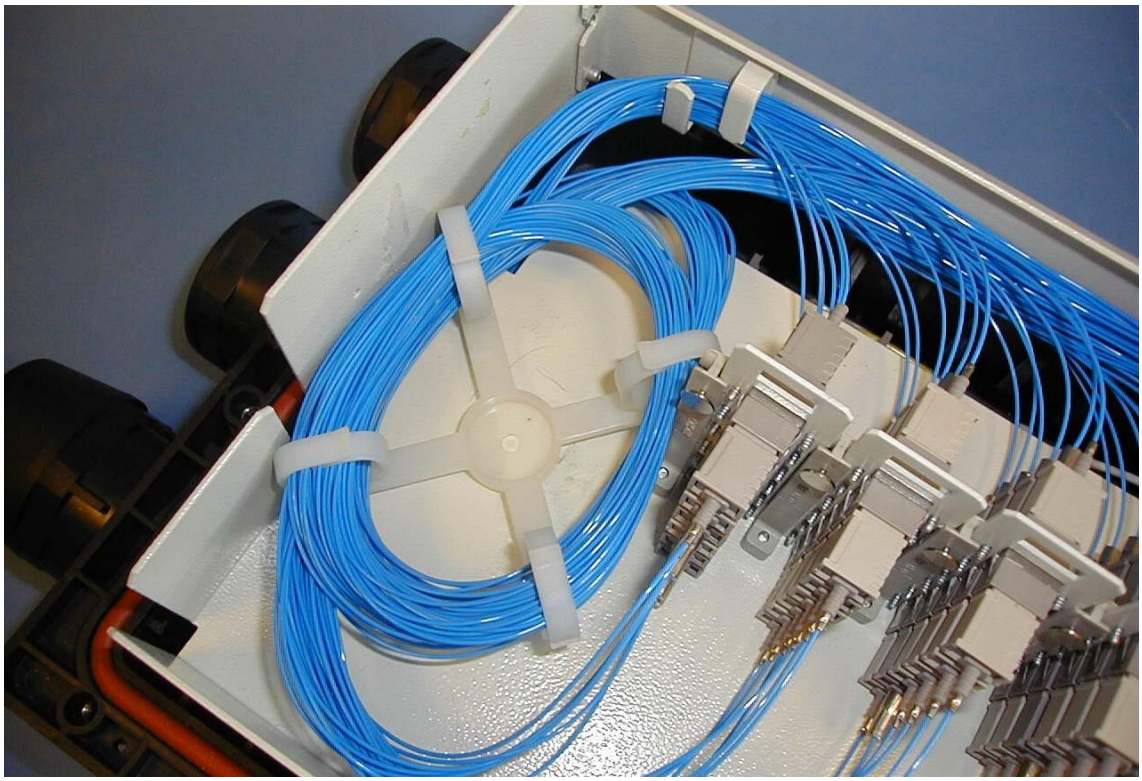

REALISATION DES SOUDURES
JOIN REALIZATION
Ouvrir les cassettes en déclipsant la patte élastique (commencer par la cassette fixée sur la platine organiseur)

- retirer le couvercle
- réaliser l'épissure

Open the cassettes by unclipping the elastic lug (begin by the cassette secured to the moving plat

- *remove the cover*
- *make the splice*

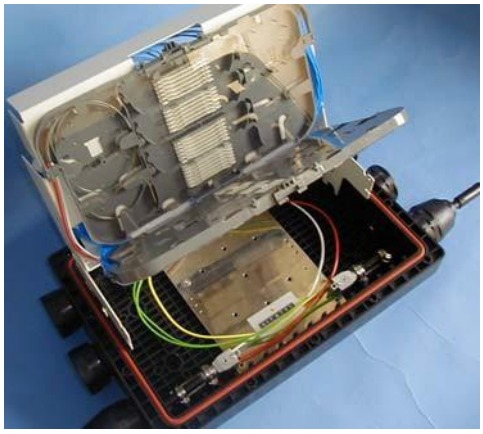

- positionner l'épissure dans son support (fixer la première épissure côté tambour)
- acheminer les fibres latéralement jusqu'à la cassette
- maintenir les fibres dans la cassette à l'aide du peigne ou les fibres dans les guides fibres en mousse (si nécessaire, couper à l'aide de ciseaux les 3 alvéoles centrales du bloc de mousse)
- lover l'excédent de la fibre dans la cassette
- *position the splice in its splice support (the first splice is to be clipped on the drum side)*
- *route the optical fibers laterally into the cassette*
- *fix the tubes in the splice tray with attachment tubes or fibres in plastic foam fibre*

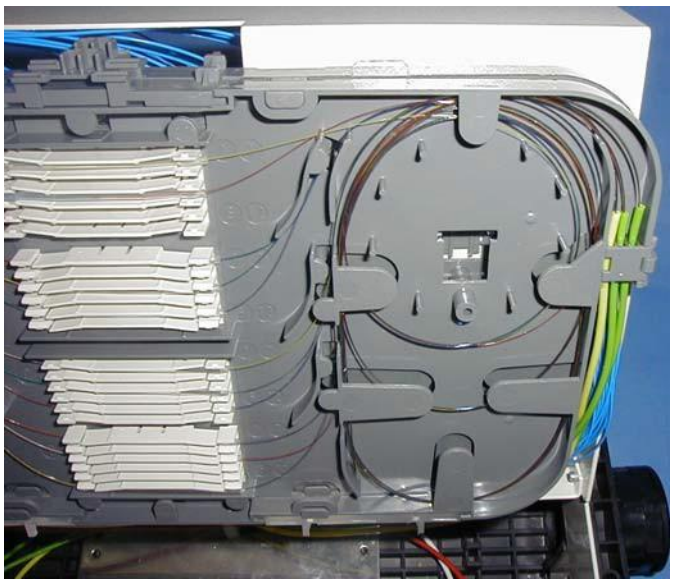

Positionning of the optical fibres and splices in the cassette
Enlever si nécessaire les films de protection sur le couvercle de cassette et reclipser le couvercle. Fermer l'organiseur

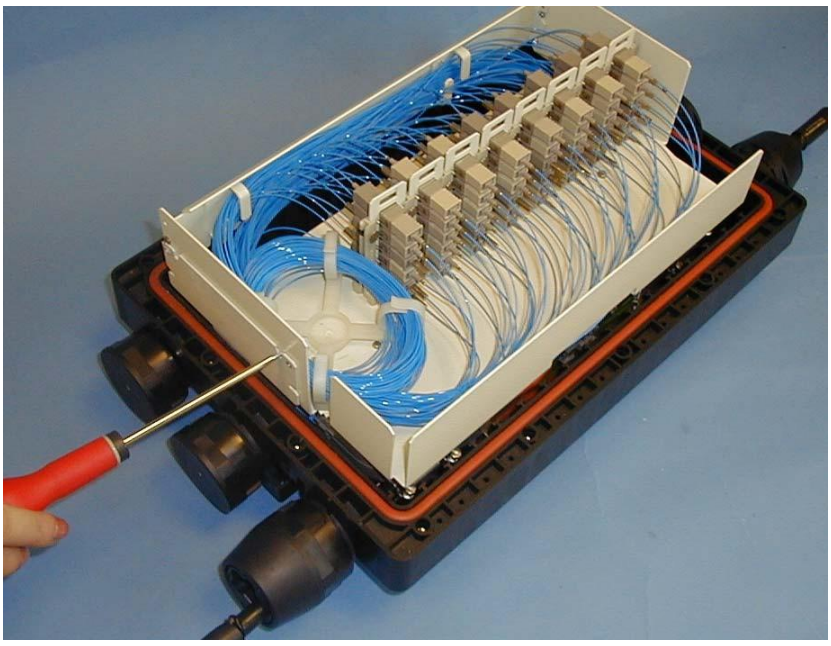

You can remove protective film on cassette cover and clip cover on cassette. Close the organiser

Fermeture de la boîte
Closing of the box

Positionner le joint plat à l'intérieur du bouchon
Visser les bouchons sur les entrées de câbles non utilisées

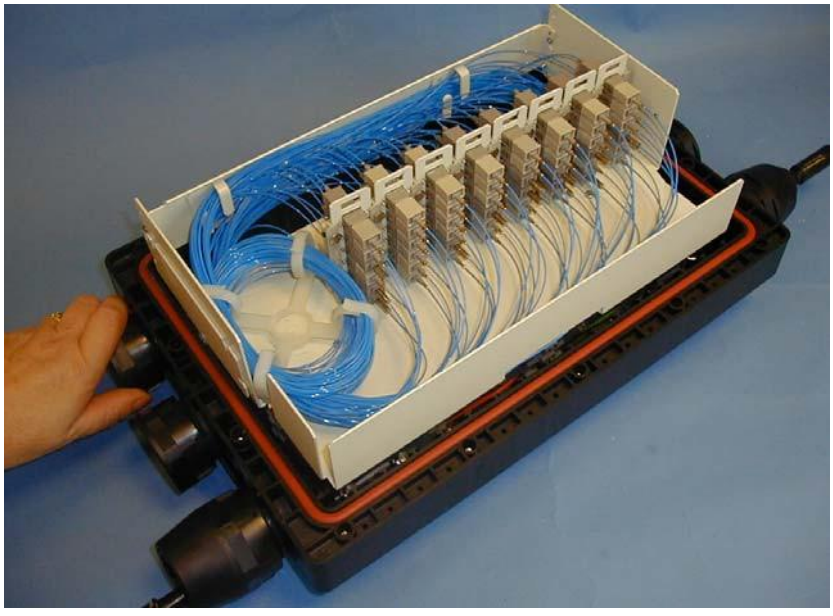

Position the flat seal within the plug
Screw the plugs onto the unused cable inlets

Monter le couvercle sur le corps :
Serrer les 14 vis imperdables en deux temps :
- 1er vissage : approcher le couvercle du corps, début de compression du joint.
- 2ème vissage : bloquer les vis de telle sorte que le couvercle soit en butée sur le corps.

Replace the cover on the casing :
Tighten the 14 screws in two stages :
- *1st stage : initially tighten the screws until the cover is closer to the casing and the seal starts to compress*



- *2nd stage : fully tighten the screws so that the cover is bearing against the casing*

Mise sous pression
Pressurisation

- Retirer le bouchon de la valve se situant entre les deux entrées de câble
- Pressuriser la boîte à 500 mbars
- Revisser le bouchon

- *Remove the plug from the valve located between the two cable inlets*
- *Pressurise the box to 500 mbars*
- *Screw the plug back in*



INSTRUCTIONS DE FIN DE VIE*END*
LIFE INSTRUCTIONS

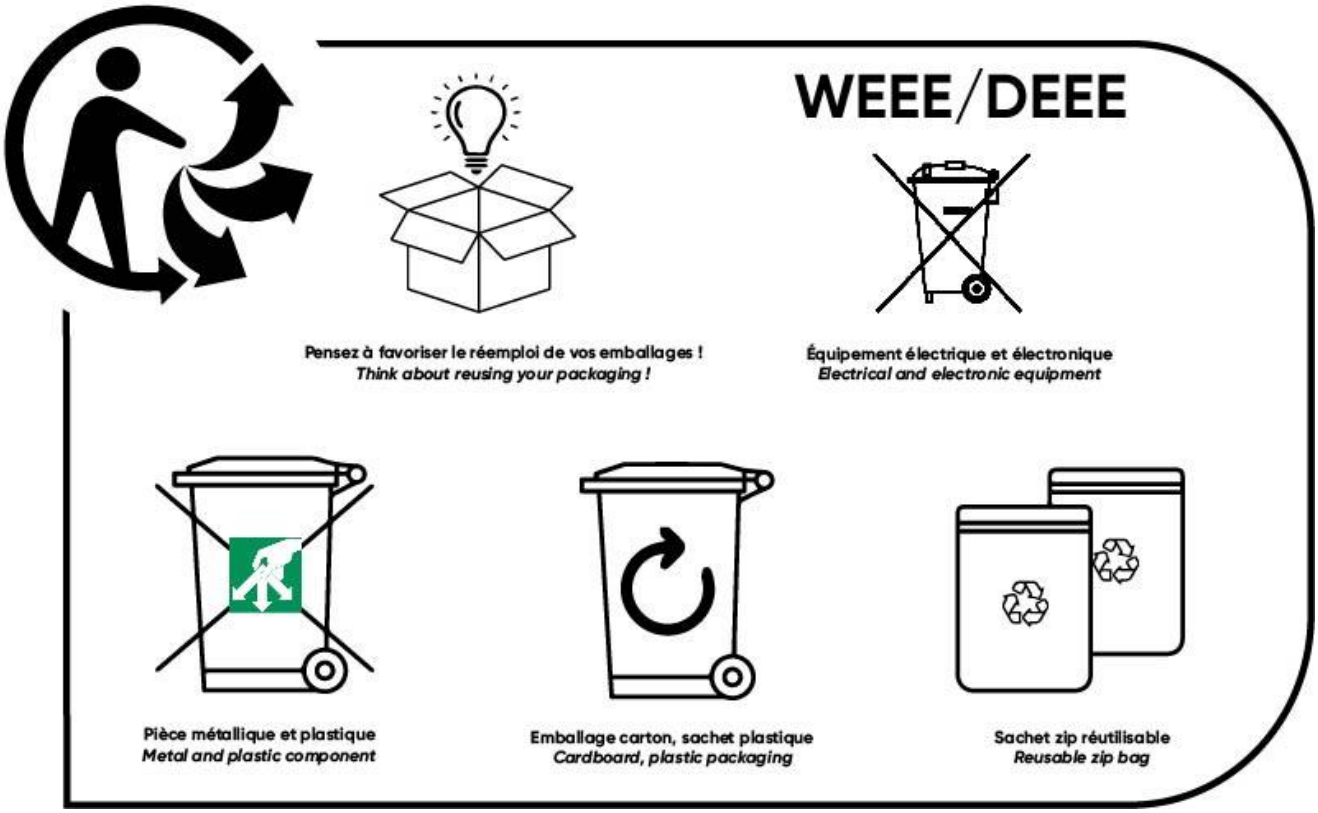

Se connecter via LinkedIn
Connect via LinkedIn

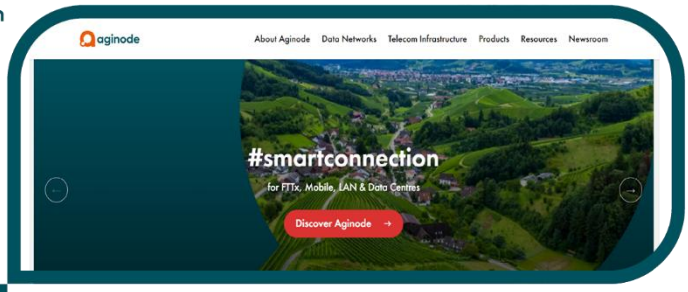

En savoir plus sur Youtube
Learn more on YouTube

Visiter www.aginode.net
Visit www.aginode.net

Mai 2025. Aginode. Tous droits réservés. Tous les détails sont donnés à titre indicatif et peuvent être modifiés. Toutes les marques sont déposées par Aginode.
May 2025. Aginode. All rights reserved. All details are indicative only and subject to change. All trademarks registered by Aginode.

AGINODE
1, rue Pierre Viénot
08330 Vrigne-aux-Bois
FRANCE
Tel. +33 (0) 3 24 52 61 61
info@aginode.net