Document : ABS0165/B
Date : 29/07/2024

20099894

#smartconnection

NOTICE / INSTRUCTIONS

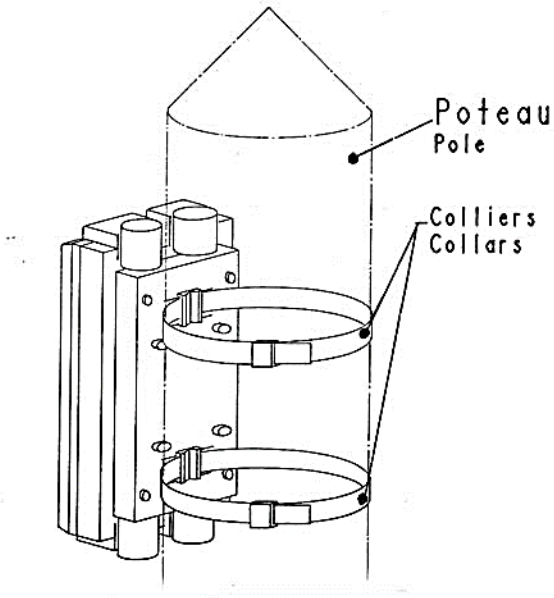

COLLIERS DE FIXATION

www.aginode.net

aginode

Notice de montage des colliers de fixation sur poteaux
Instructions for clamping collar on pole

Montage - Les colliers peuvent être utilisés avec :
- Le CLIPPER 12 SP et SE (avec manchon thermorétractable) et PE (pour poteau)
- La protection d'épissure optique multi-fonction WTC48 préssurisable et non préssurisable

Instructions *- Somme collars can be used with :*
- The CLIPPER 12 SP and SE (with heat shrinkable sleeve) and PE (for pole)
- The closure WTC48 pressurizable and no pressurizable models

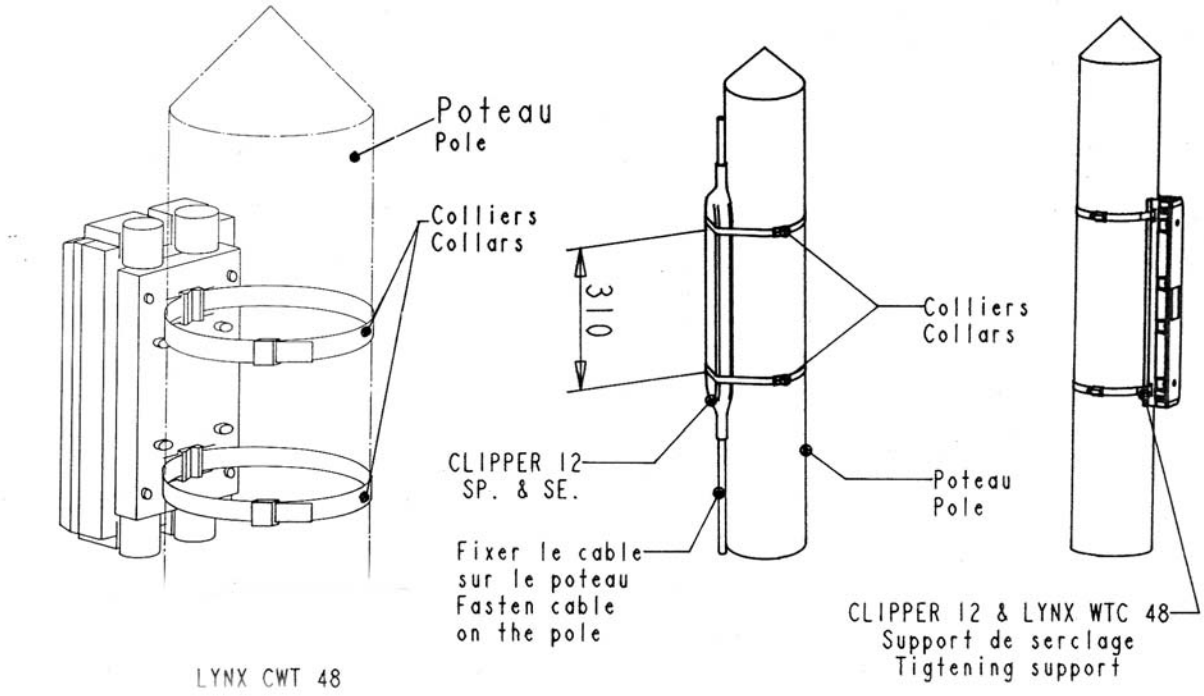

- Avec le CLIPPER 12 SE et SP : placer les colliers autour du boîtier et du poteau
- Avec la protection d'épissure WTC48 non pressurisable : défoncer les passages des colliers dans le boîtier
- Les autre versions se montent avec un support de cerclage

For CLIPPER 12 SE, SP : place the collars around the closure and pole
- For no pressurizable closure WTC48 : knock out the passage of collars in the bottom of the closure
- With other models use a tightening support
- Fixer le câble sur le poteau. Il est possible d'utiliser les mêmes colliers (non fournis)
- Make sure the cable is also fastened on pole with similar collars (not provided)

INSTRUCTIONS DE FIN DE VIE
END LIFE INSTRUCTIONS

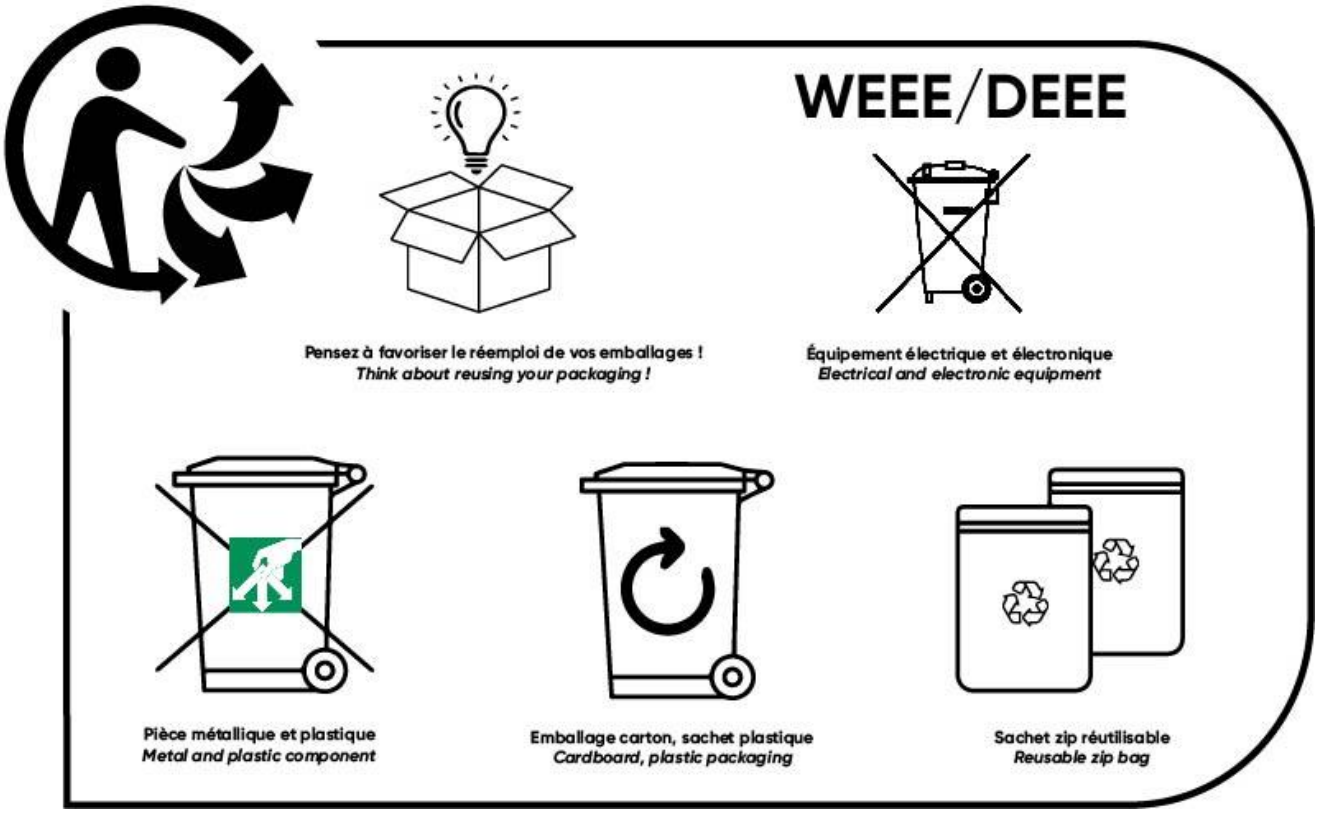

Se connecter via LinkedIn
Connect via LinkedIn

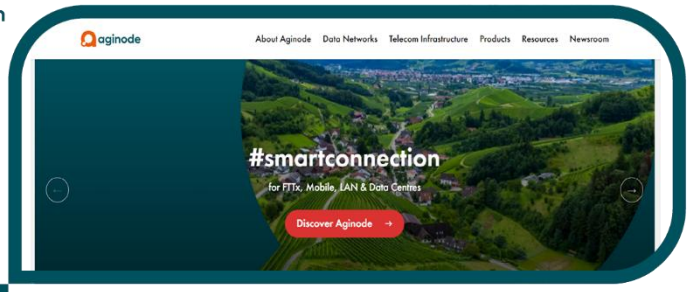

En savoir plus sur Youtube
Learn more on YouTube

Visiter www.aginode.net
Visit www.aginode.net

September 2023. Aginode. Tous droits réservés. Tous les détails sont donnés à titre indicatif et peuvent être modifiés. Toutes les marques sont déposées par Aginode.
September 2023. Aginode. All rights reserved. All details are indicative only and subject to change. All trademarks registered by Aginode.

AGINODE
1, rue Pierre Viénot
08330 Vrigne-aux-Bois
FRANCE
Tel. +33 (0) 3 24 52 61 61
info@aginode.net