Accessoires pour baies

KIT DE 10 ANNEAUX DE LOVAGE 1U

Aginode Ref: 10267871

Anneau de lovage additionnel pour module 19'' avec fixation par quart de tour dans un trou carré du rack.

Accessoires pour le management des câbles et cordons optiques ainsi que pour la fixation des baies.

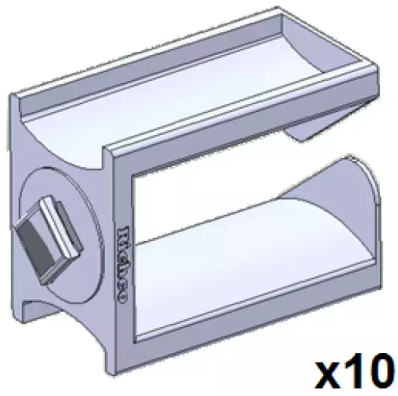

STANDARDS

Aginode specification

All drawings, designs, specifications, plans and particulars of weights, size and dimensions contained in the technical or commercial documentation of Aginode is indicative only and shall not be binding on Aginode or be treated as constituting a representation on the part of Aginode.