Accessoires pour baies

KIT DE FIXATION AU PLAFOND

Aginode Ref: 10267828

Kit avec 4 bras réglables (min 310mm, max 560mm) pour fixer une baie ou un bâtis au plafond avec 4 vis (non fournies).

Accessoires pour le management des câbles et cordons optiques ainsi que pour la fixation des baies.

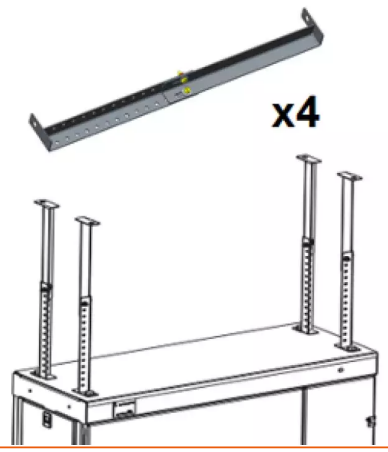

STANDARDS

Aginode specification

All drawings, designs, specifications, plans and particulars of weights, size and dimensions contained in the technical or commercial documentation of Aginode is indicative only and shall not be binding on Aginode or be treated as constituting a representation on the part of Aginode.