Accessoires pour baies

Accessoires pour le management des câbles et cordons optiques ainsi que pour la fixation des baies.

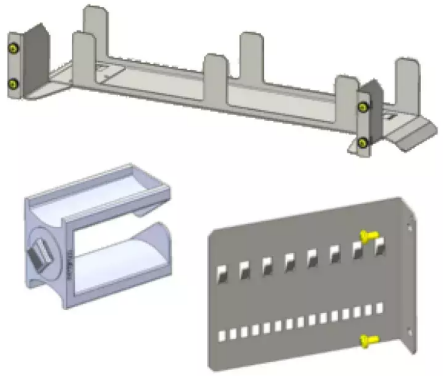

STANDARDS

Aginode specification

All drawings, designs, specifications, plans and particulars of weights, size and dimensions contained in the technical or commercial documentation of Aginode is indicative only and shall not be binding on Aginode or be treated as constituting a representation on the part of Aginode.

Product list

	Aginode ref.	Country ref.	Name
	10267872	-	Kit de fixation murale
	10243523	-	Kit de fixation au sol
	10267828	-	Kit de fixation au plafond
	10266406	-	Kit de jumelage pour 2 bâtis en face avant
	10267410	-	Kit de fixation cote à cote
	10266985	-	Kit de fixation dos à dos
	10267790	-	Kit d’arrimage latéral à fixer à droite
	10267791	-	Kit d’arrimage latéral à fixer à gauche
	10267792	-	Platine de fixation latérale pour DEP ou BAEP
	10264256	-	Platine de fixation arrière pour DEP ou BAEP
	10267789	-	Kit de 6 anneaux de lovage latéraux
	10267834	-	Chemin de câble horizontal hauteur 2U
	10267871	-	Kit de 10 anneaux de lovage 1U

= Make to order, = In Stock

All drawings, designs, specifications, plans and particulars of weights, size and dimensions contained in the technical or commercial documentation of Aginode is indicative only and shall not be binding on Aginode or be treated as constituting a representation on the part of Aginode.